Einzelteilliste

DUSS

Ein- und Zweigang-Schlagbohrmaschine

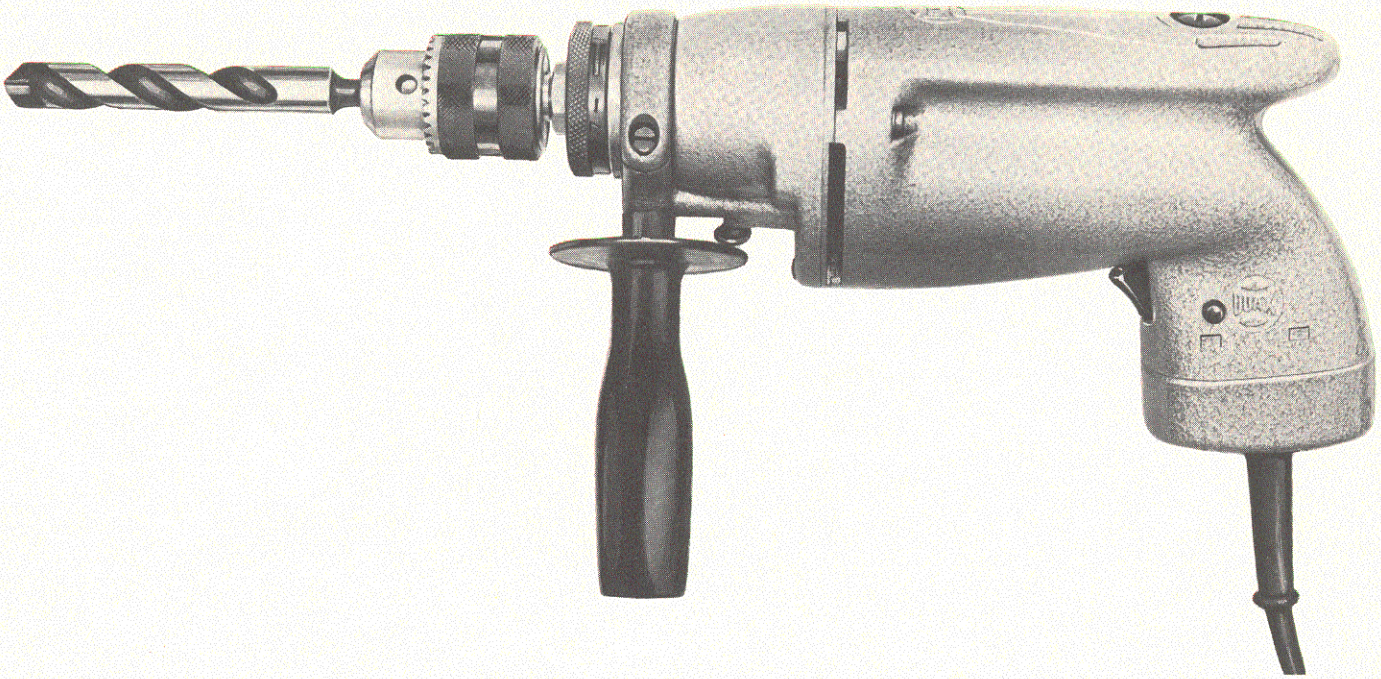

DUSS

Ein- und Zweigang-Schlagbohrmaschine

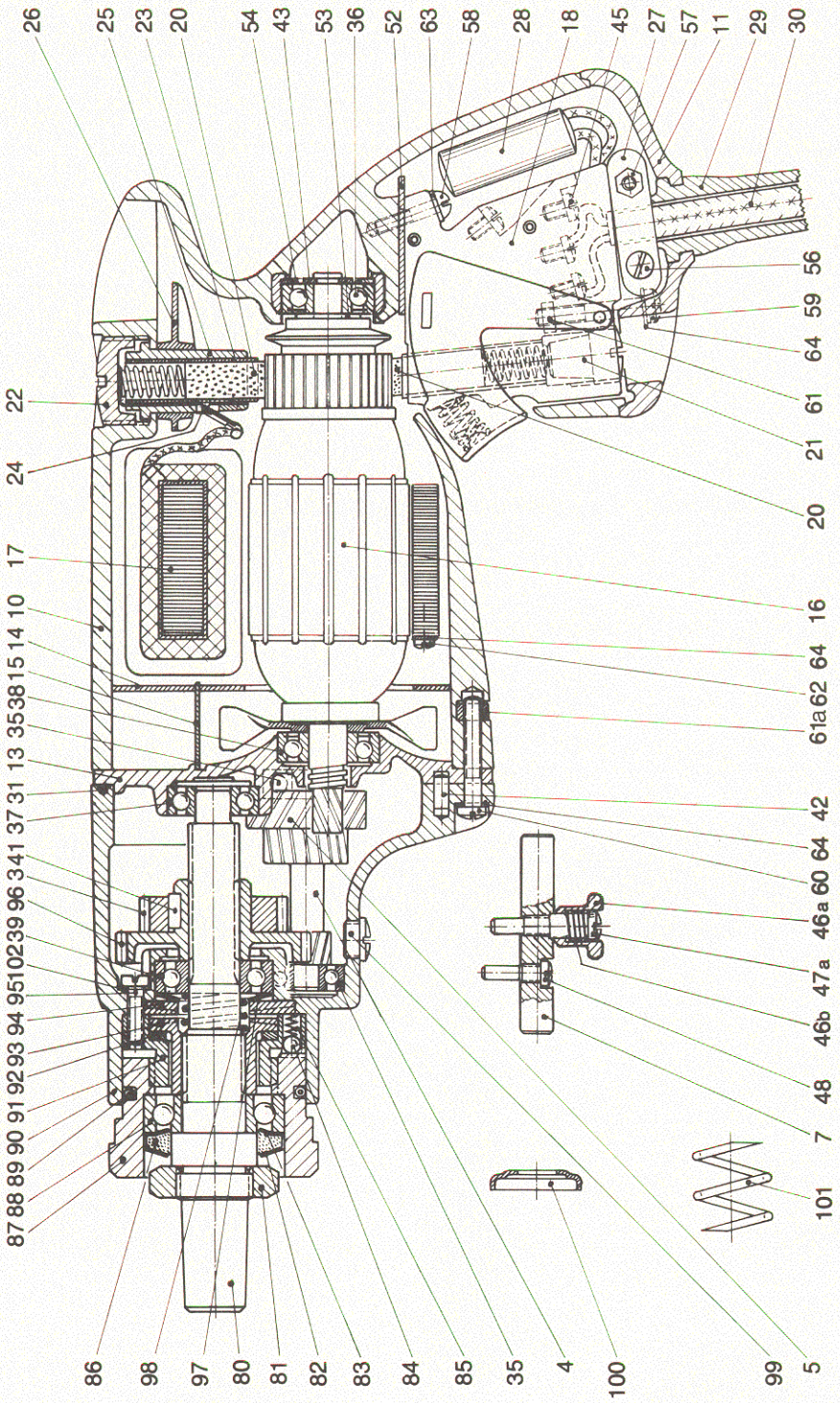

Eingang-Bohr- und Schlagbohrmaschinen
Typ: SB 201, SB 301

Zweigang-Bohr- und Schlagbohrmaschinen
Typ: SB 202, SB 302

Bei Bestellung muß der Typ, die Teil-Nr., beim Anker und Feldpaket auch noch die Spannung angegeben werden.

Bestell-Beispiel: Anker für Zweigang-Schlagbohrmaschine Typ: SB 202 220 Volt = SB 202/16–220 V.

Einzelteilliste

bei Bestellung ist anzugeben: 1. Der Maschinentyp
2. Die Teilnummer

Einzelteile	Teil-Nr.	Stück je Maschine	Stückpreis
2. Gangaufkeilrad	3	1	
Vorgelege, nur mit Teil-Nr. 5 + 6 lieferbar	4	1	
Ankergegenrad	5	1	
Querstift für Ankergegenrad (nicht dargestellt)	6	1	
Gangschaltstange	7	1	
Motorgehäuse	10	1	
Handgriffverschlußdeckel	11	1	
Zwischendeckel	13	1	
Luftführungsflansche	14	1	
Luftführungssegment	15	1	
Anker einbaufertig ohne Kugellager	16	1	
Feldpaket einbaufertig	17	1	
Schalter mit Kohlenbüchse	18	1	
Kohle	20	2	
Kohlenstiftschraube	21	1	
Kohlenschraube	22	1	
Kohlenbüchse	23	1	
Kohlenanschlußfeder	24	1	
Kohlenrohr	25	1	
Kohlenzunge	26	1	
Kabelklemme Paar	27	1	
Funkentstörkondensator	28	1	
Kabelschutzschlauch	29	1	
Zuleitungskabel mit Stecker	30	1	
Dichtungsschnur	31	1	
Schalterfeststellknopf (nicht dargestellt)	32	1	
Schalterfeststellbüchse (nicht dargestellt)	33	1	
Schalterfeststellfeder (nicht dargestellt)	34	1	
Radial-Rillenkugellager	35	2	
Radial-Rillenkugellager	36	1	
Radial-Rillenkugellager	37	1	
Radial-Rillenkugellager	38	1	
Radial-Rillenkugellager	39	1	
Paßfeder	41	1	
Zylinderstift	42	1	
Seegerring	43	1	
Anschlußschraube für Schalter	45	7	
Schaltrastenknopf	46 a	1	
Schaltrastenfeder	46 b	1	
Schaltrastenschraube	47 a	1	
Linksschaltschraube	48	1	
Kabelhalteplatte	52	1	
Wuchtringdeckscheibe	53	1	
Achsialspielausgleichsfeder	54	1	
Kabelklemmeschraube	56	2	
Kabelklemmeschraube für hohen Handgriffdeckel	56 a	2	
Kabelklemmemutter	57	2	
Schalterbefestigungsschraube	58	3	
Handgriffverschlußdeckel-Schraube	59	4	

Einzelteile	Teil-Nr.	Stück je Maschine	Stückpreis
Handgriffdeckelschraube für hohen Handgriffdeckel	59 a	4	
Getriebedeckel-Schraube	60	3	
Einlegemutter für Handgriffverschlußdeckel	61	4	
Einlegemutter für Getriebedeckel	61 a	1	
Feldpaketbefestigungs-Schraube	62	4	
Federscheibe für Schalterbefestigungsschraube	63	3	
Federscheibe für Feldpaketbefestigungsschraube	64	4	
Federscheibe für Getriebedeckelschraube	64 a	3	
Federscheibe für Handgriffverschlußdeckel	64 b	4	
Kerbstift für Typenschild (nicht dargestellt)	66	4	
Schlagbohrspindel	80	1	
Bohrfutter-Abdrückmutter	81	1	
Filzring-Außenscheibe	82	1	
Filzring-Innenscheibe	83	1	
Wahlring-Rasten-Kugel, versetzt dargestellt	84	1	
Wahlring-Rasten-Feder, versetzt dargestellt	85	1	
Filzring	86	1	
Wahlring	87	1	
Wahlring-Lager	88	1	
Wahlring-Dichtungsring	89	1	
Getriebedeckel	90	1	
Rasten-Flansche	91	1	
Distanzscheibe	92	1	
Schlagflansche Linksgewinde	93	1	
Schlagplatte	94	1	
Rastenflanschen-Schraube, versetzt dargestellt	95	1	
Spindelrad, nur mit Teil-Nr. 3 + 41 lieferbar	96	1	
Tellerfeder	97	1	
Schlagtrennfeder	98	1	
Fettschraube	99	1	
Federteller nur für SB 201 u. SB 301	100	1	
Feder nur für SB 201/301	101	1	
Federscheibe	102	2	
Typenschild	103	1	
Aufklemmbarer Ring für SB 201 u. SB 202	104	1	
Aufklemmbarer Ring für SB 301 u. SB 302	105	1	
Schraubhandgriff für Teil-Nr. 104 u. 105	106	1	